測 定 場 所 ： 西体育館
住　　所 ： 七左町四丁目223地内
測 定 日 時 ： 平成 26 年 1 月 14 日 （ 火 曜 ）
13 時 5 分 ～ 13 時 30 分
測　定　者 ： 東邦化研株式会社
天　　気 ： 晴れ

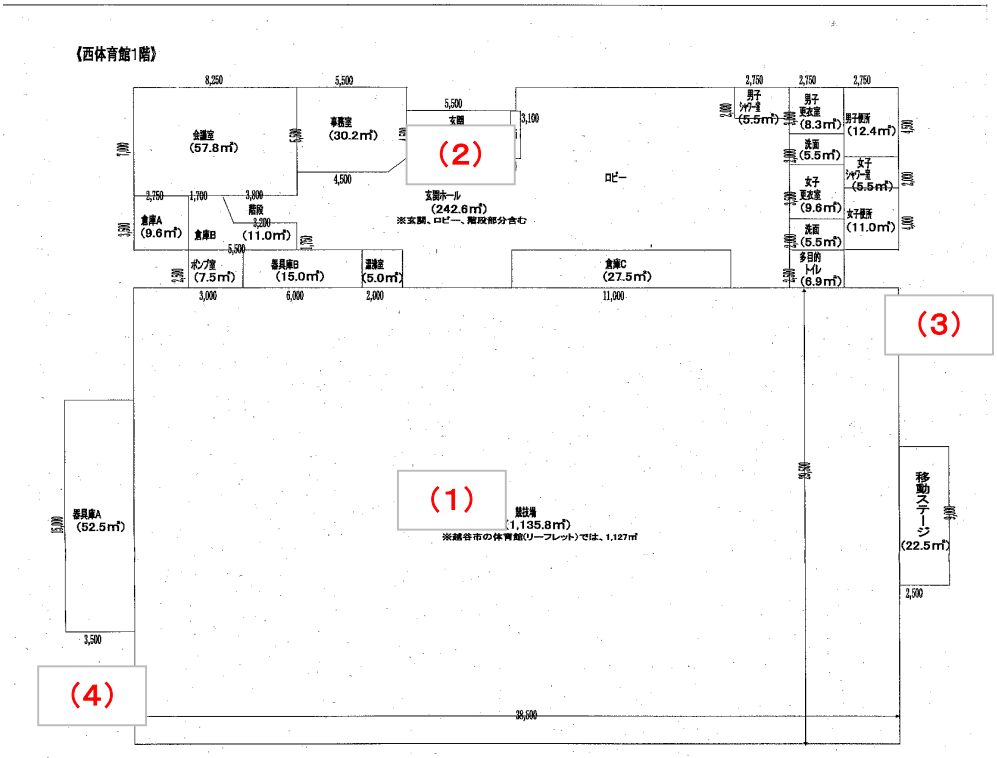

測定地点	測定結果（マイクロシーベルトパーアワー）		
	地上5cm	地上50cm	地上1m
(1)　体育館	0.03	0.04	0.04
(2)　玄関	0.06	0.06	0.06
(3)　雨水落場（樋）	0.06	0.07	0.05
(4)　雨水落場（樋）	0.07	0.07	0.06