行　　政

13-20. 歴代市長・副市長

(1) 市長

就任順	氏　名	就任年月日	退任年月日
1	大塚　伴鹿	昭和33年11月19日	昭和37年11月18日
2	大塚　伴鹿	昭和37年11月19日	昭和41年11月18日
3	大塚　伴鹿	昭和41年11月19日	昭和45年10月 1日
4	島村　平市郎	昭和45年11月 9日	昭和48年10月10日
5	黒田　重晴	昭和48年11月11日	昭和52年11月10日
6	島村　慎市郎	昭和52年11月11日	昭和56年11月10日
7	島村　慎市郎	昭和56年11月11日	昭和60年11月10日
8	島村　慎市郎	昭和60年11月11日	平成元年11月10日
9	島村　慎市郎	平成元年11月11日	平成 5年11月10日
10	島村　慎市郎	平成 5年11月11日	平成 9年11月10日
11	板川　文夫	平成 9年11月11日	平成13年11月10日
12	板川　文夫	平成13年11月11日	平成17年11月10日
13	板川　文夫	平成17年11月11日	平成21年11月10日
14	高橋　努	平成21年11月11日	平成25年11月10日
15	高橋　努	平成25年11月11日	平成29年11月10日
16	高橋　努	平成29年11月11日	令和 3年11月10日
17	福田　晃	令和 3年11月11日	令和 7年11月10日
18	福田　晃	令和 7年11月11日	

資料：秘書課

(2) 副市長

就任順	氏　名	就任年月日	退任年月日
1	池ノ谷　与一郎	昭和33年11月26日	昭和37年11月25日
2	池ノ谷　与一郎	昭和37年11月26日	昭和41年11月25日
3	柿沼　国治	昭和42年 7月 1日	昭和43年 4月16日
4	黒田　嘉太利	昭和44年 8月11日	昭和48年 8月10日
5	黒田　嘉太利	昭和48年12月22日	昭和52年12月 1日
6	藤倉　薫	昭和53年 4月 1日	昭和57年 3月31日
7	藤倉　薫	昭和57年 4月 1日	昭和61年 3月31日
8	吉田　信一	昭和61年 4月 1日	平成 2年 3月31日
9	吉田　信一	平成 2年 4月 1日	平成 6年 3月31日
10	丸岡　昇	平成 4年 4月 1日	平成 7年 3月31日
11	吉田　信一	平成 6年 4月 1日	平成10年 3月31日
12	秋常　秀明	平成 7年 4月 1日	平成 9年 3月31日
13	河﨑　和明	平成 9年 4月 1日	平成12年 3月31日
14	吉田　信一	平成10年 4月 1日	平成14年 3月31日
15	河瀬　芳邦	平成12年 4月 1日	平成15年 3月31日
16	吉田　信一	平成14年 4月 1日	平成17年 2月11日
17	関根　勤	平成15年 7月 1日	平成19年 6月30日
18	武藤　繁雄	平成17年 4月 1日	平成21年 3月31日
19	関根　勤	平成19年 7月 1日	平成20年 4月13日
20	武藤　繁雄	平成21年 4月 1日	平成25年 3月31日
21	武藤　繁雄	平成25年 4月 1日	平成29年 3月31日
22	青山　雅彦	平成29年 4月 1日	令和 3年 3月31日
23	青山　雅彦	令和 3年 4月 1日	令和 7年 3月31日
24	榊　勝彦	令和 7年 4月 1日	

(注1) 副市長（旧助役）は平成4年4月から平成20年6月まで2人制　　資料：秘書課

(注2) 地方自治法の一部改正により平成19年4月から助役は副市長となる。

13-21. 市職員数の推移

各年4月1日　（単位：人、%）

年	総　数	男		女		市職員1人当りの人口
		実　数	構成比	実　数	構成比	
令和3	**3,038**	1,631	53.7	1,407	46.3	113.7
4	**3,077**	1,649	53.6	1,428	46.4	112.0
5	**3,100**	1,644	53.0	1,456	47.0	110.9
6	**3,131**	1,668	53.3	1,463	46.7	109.4
7	**3,147**	1,682	53.4	1,465	46.6	108.7

（注）他市からの派遣職員、東埼玉資源環境組合及び越谷・松伏水道企業団の職員を含む。

資料：人事課

13-22. 年齢別市職員数

各年4月1日　（単位：人）

区　分	令和5年	6年	7年
総　数	**2,938**	**2,962**	**2,981**
19歳以下	5	3	4
20～23歳	188	178	170
24～27歳	288	299	316
28～31歳	316	315	311
32～35歳	406	379	337
36～39歳	388	407	423
40～43歳	362	375	364
44～47歳	325	322	325
48～51歳	262	269	291
52～55歳	204	221	222
56～59歳	147	136	157
60～64歳	42	54	58
65歳以上	5	4	3

（注）他市からの派遣職員、東埼玉資源環境組合及び越谷・松伏水道企業団の職員を除く。

資料：人事課「総務省地方公務員給与実態調査」

13-23. 職員研修の状況

各年度中　（単位：回、人）

種　別	令和4年度		5年度		6年度	
	実施回数	受講者数	実施回数	受講者数	実施回数	受講者数
階層別研修	12	771	12	695	12	697
専門研修	6	430	6	354	6	326
特別研修	18	803	15	686	16	1,807
自己啓発研修	46	63	57	57	50	59
派遣研修	63	209	63	197	60	145

資料：人事課

13-24. 部課所別市職員数

令和7年4月1日　　（単位：人）

部課所名			職員数	男	女
危機管理室			11	9	2
市長公室	秘書課		6	4	2
	行政デジタル推進課		16	12	4
	広報シティプロモーション課		12	6	6
	人権・男女共同参画推進課		7	5	2
総合政策部	政策課		18	13	5
		まちづくり拠点整備推進室	2	1	1
	南越谷にぎわい推進室		5	5	0
行財政部	財政課		9	8	1
	行政管理課		7	4	3
	公共施設マネジメント推進課		6	3	3
	市民税課		37	17	20
	資産税課		37	18	19
	収納課		44	25	19
総務部	法務課		9	8	1
	総務課		14	7	7
	人事課		20	14	6
	安全衛生管理課		7	4	3
	契約課		10	3	7
	工事検査課		3	3	0
	庁舎管理課		24	18	6
市民協働部	市民活動支援課		15	9	6
		地区センター	52	38	14
	くらし安心課		16	9	7
	市民課		52	19	33
		パスポートセンター	9	5	4
	北部出張所		8	2	6
	南部出張所		8	3	5
福祉部	福祉総務課		16	11	5
	生活福祉課		65	41	24
	障害福祉課		48	26	22
地域共生部	地域共生推進課		11	8	3
		ねんりんピック推進	1	0	1
	地域包括ケア課		15	8	7
	介護保険課		39	17	22
子ども家庭部	子ども施策推進課		12	9	3
	子ども福祉課		20	7	13
		児童発達支援センター	45	6	39
	こども家庭センター		20	6	14
	保育入所課		21	7	14
	保育施設課		11	5	6
		保育所	399	41	358
	青少年課		11	7	4
		児童館	12	4	8
保健医療部	地域医療課		9	7	2
	健康づくり推進課		32	5	27
	国保年金課		45	19	26
	保健所 保健総務課		10	6	4
		こころの健康支援室	6	1	5
	感染症保健対策課		17	5	12
	生活衛生課		24	15	9
		食肉衛生検査所	11	4	7
	衛生検査課		7	4	3
環境経済部	環境政策課		17	14	3
	資源循環推進課		7	6	1
		リサイクルプラザ	52	52	0
	廃棄物指導課		11	10	1
	経済振興課		13	8	5
		地域産業推進室	7	5	2
	農業振興課		14	11	3
		農業技術センター	4	4	0
建設部	道路総務課		17	15	2
	道路建設課		20	20	0
	河川課		16	16	0
	下水道経営課		8	6	2
	下水道事業課		14	14	0
	営繕課		13	12	1
	維持管理課		37	37	0
小計			1,621	771	850

部課所名			職員数	男	女
都市整備部	都市計画課		13	10	3
		荻島地区土地利用推進室	3	2	1
	市街地整備課		17	16	1
	公園緑地課		12	9	3
	開発指導課		13	10	3
	建築住宅課		14	12	2
会計課			13	5	8
市立病院 診療部	診療部門／救急部門		70	45	25
	リハビリテーション科		18	14	4
	放射線科		21	15	6
	内視鏡センター		1	1	0
	がん治療センター		0	0	0
	臨床検査科		26	9	17
	臨床工学科		4	2	2
	手術室		1	1	0
	滅菌管理室		6	5	1
	薬剤科		26	13	13
	栄養科		20	15	5
看護部			380	31	349
事務部	庶務課		24	17	7
	経営企画課		12	7	5
	医事課		16	5	11
消防局	消防総務課		16	14	2
	予防課		13	10	3
	警防課		8	7	1
	救急課		6	4	2
	指令課		17	14	3
	本署		71	67	4
	谷中分署		45	42	3
	蒲生分署		46	44	2
	間久里分署		36	36	0
	大相模分署		39	39	0
	大袋分署		36	34	2
議会事務局議事課			13	9	4
教育委員会事務局 教育総務部	教育総務課		8	5	3
	生涯学習課		21	10	11
		科学技術体験センター	5	4	1
	スポーツ振興課		18	14	4
	図書館		19	7	12
学校教育部	学校管理課		12	8	4
		小学校	29	29	0
		中学校	15	15	0
	学務課		17	8	9
		小中一貫校整備室	5	4	1
	指導課		16	14	2
	給食課		11	4	7
		第一学校給食センター	34	24	10
		第二学校給食センター	28	20	8
		第三学校給食センター	34	22	12
	教育センター		20	15	5
選挙管理委員会事務局			4	4	0
監査委員事務局監査課			9	5	4
農業委員会事務局			6	4	2
越谷・松伏水道企業団事務局	総務課		25	15	10
	お客さま課		23	15	8
	施設課		34	34	0
	配水管理課		25	25	0
東埼玉資源環境組合事務局	計画課		16	10	6
	総務課		12	8	4
	第一工場業務課		16	16	0
	第二工場業務課		7	7	0
	議会事務局		1	1	0
合計			3,147	1,682	1,465

資料：人事課

越谷市行政機構図（令和7年4月1日）

２２部７９課

- 市　長
  - 副　市　長
    - 危機管理監
      - 危機管理室
    - 市長公室
      - 秘書課
      - 行政デジタル推進課
      - 広報シティプロモーション課
      - 人権・男女共同参画推進課
        - 男女共同参画支援センター
    - 総合政策部
      - 政策課
        - まちづくり拠点整備推進室
      - 南越谷にぎわい推進室
    - 行財政部
      - 財政課
      - 行政管理課
      - 公共施設マネジメント推進課
      - 市民税課
      - 資産税課
      - 収納課
    - 総務部
      - 法務課
      - 総務課
        - 情報公開センター
      - 人事課
      - 安全衛生管理課
      - 契約課
      - 工事検査課
      - 庁舎管理課
    - 市民協働部
      - 市民活動支援課
        - 地区センター（13ヵ所）
        - 市民会館（2館）
        - 交流館（7館）
        - 市民活動支援センター
      - くらし安心課
        - 消費生活センター
      - 市民課
        - パスポートセンター
        - 斎場
      - 北部出張所
      - 南部出張所
    - 福祉部
      - 福祉総務課
      - 生活福祉課
      - 障害福祉課
        - しらこばと
        - こばと館
    - 地域共生部
      - 地域共生推進課
        - ねんりんピック推進室
        - けやき荘
        - くすのき荘
        - ゆりのき荘
        - ひのき荘
      - 地域包括ケア課
      - 介護保険課
    - 子ども家庭部
      - 子ども施策推進課
      - 子ども福祉課
        - 児童発達支援センター
      - こども家庭センター
      - 保育入所課
      - 保育施設課
        - 保育所(17ヵ所)
      - 青少年課
        - 児童館コスモス
        - 児童館ヒマワリ
        - 学童保育室(29ヵ所※公設)

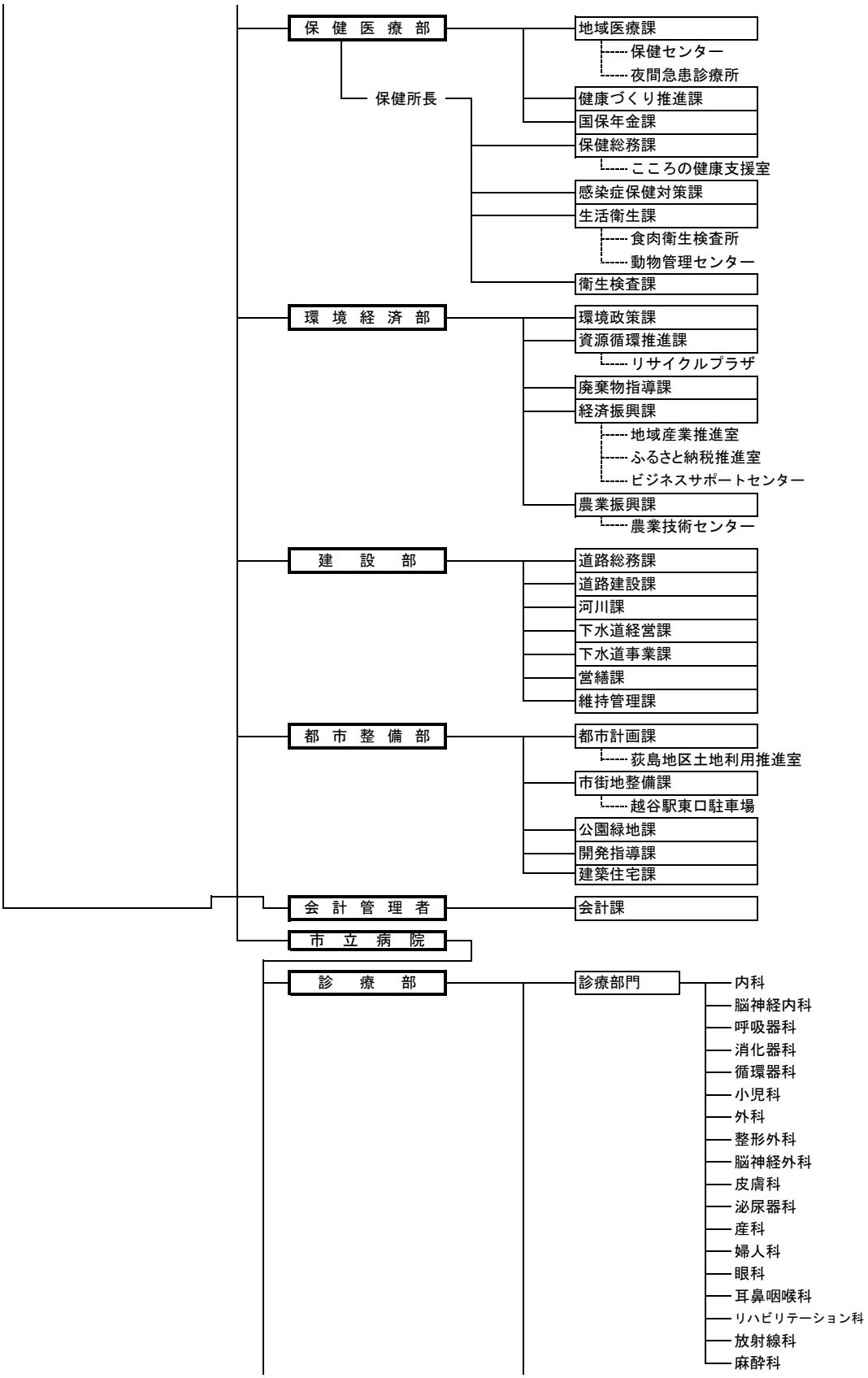
保健医療部
保健所長
地域医療課
保健センター
夜間急患診療所
健康づくり推進課
国保年金課
保健総務課
こころの健康支援室
感染症保健対策課
生活衛生課
食肉衛生検査所
動物管理センター
衛生検査課
環境経済部
環境政策課
資源循環推進課
リサイクルプラザ
廃棄物指導課
経済振興課
地域産業推進室
ふるさと納税推進室
ビジネスサポートセンター
農業振興課
農業技術センター
建設部
道路総務課
道路建設課
河川課
下水道経営課
下水道事業課
営繕課
維持管理課
都市整備部
都市計画課
荻島地区土地利用推進室
市街地整備課
越谷駅東口駐車場
公園緑地課
開発指導課
建築住宅課
会計管理者
会計課
市立病院
診療部
診療部門
内科
脳神経内科
呼吸器科
消化器科
循環器科
小児科
外科
整形外科
脳神経外科
皮膚科
泌尿器科
産科
婦人科
眼科
耳鼻咽喉科
リハビリテーション科
放射線科
麻酔科

- 救急部門
  - 救急科
- 中央診療部門
  - リハビリテーション科
  - 放射線科
  - 内視鏡センター
  - がん治療センター
  - 臨床検査科
  - 病理診断科
  - 臨床工学科
  - 手術室
  - 滅菌管理室
- 薬剤科
- 研究室
- 栄養科

- 看　護　部
- 事　務　部
  - 庶務課
  - 経営企画課
  - 医事課
- 消　防　局
  - 消防総務課
  - 予防課
  - 警防課
  - 救急課
  - 指令課
  - 消防署
    - 谷中分署
    - 蒲生分署
    - 間久里分署
    - 大相模分署
    - 大袋分署

- 市　議　会
  - 事　務　局
    - 議事課
- 教育委員会
  - 事　務　局
    - 教育総務部
      - 教育総務課
      - 生涯学習課
        - 公民館（13館）
        - 科学技術体験センター
        - 日本文化伝承の館
        - 保存民家
        - 旧東方村中村家住宅
        - 越谷コミュニティセンター
      - スポーツ振興課
        - 体育館（5館）
        - 屋外体育施設
        - 市民プール
      - 図書館
    - 学校教育部
      - 学校管理課
      - 学務課
        - 小中一貫校整備室
      - 指導課
      - 給食課
        - 第一学校給食センター
        - 第二学校給食センター
        - 第三学校給食センター
      - 教育センター
      - 小学校（29校）
      - 中学校（15校）
- 選挙管理委員会
  - 事　務　局
- 監　査　委　員
  - 事　務　局
    - 監査課
- 公平委員会
  - 事　務　局
- 農業委員会
  - 事　務　局
- 固定資産評価審査委員会

- 土地開発公社 ― 事務局
- 越谷・松伏水道企業団 ― 事務局
  - 総務課
    - 庶務担当
    - 経営企画担当
  - お客さま課
    - 料金担当
    - 収納担当
    - 検針担当
  - 施設課
    - 計画工務担当
    - 維持管理担当
    - 給水装置担当
  - 配水管理課
    - 配水管理担当
    - 水質担当
    - 工事検査担当
- 東埼玉資源環境組合 ― 事務局
  - 計画課
    - 計画財政担当
    - 広報広聴担当
    - 建設準備室
  - 総務課
    - 庶務担当
    - 情報公開担当
    - 営繕担当
  - 第一工場業務課
    - 運転業務担当
    - リサイクル担当
  - 第二工場業務課
    - 運転業務担当
- 東埼玉資源環境組合議会 ― 事務局

資料：行政管理課

13-26. 請負契約実績状況

（単位：千円）

工事名	令和4年度		5年度		6年度	
	請負件数	請負額	請負件数	請負額	請負件数	請負額
総　数	**646**	**8,610,587**	**688**	**9,381,046**	**765**	**15,897,796**
土木工事	186	1,863,900	168	2,970,392	200	2,693,167
建築工事	62	3,138,048	76	1,507,365	87	2,765,632
その他の工事	398	3,608,639	444	4,903,289	478	10,438,997

資料：契約課

13-27. 競争入札件数及び随意契約件数

（単位：件）

工事名	令和4年度				5年度				6年度			
	計	一般競争入札	指名競争入札	随意契約	計	一般競争入札	指名競争入札	随意契約	計	一般競争入札	指名競争入札	随意契約
総　数	**646**	**269**	**156**	**221**	**646**	**276**	**136**	**276**	**765**	**328**	**140**	**297**
土木工事	186	65	46	75	168	64	30	74	200	75	30	95
建築工事	62	24	12	26	76	19	14	43	87	40	12	35
その他の工事	398	180	98	120	444	193	92	159	478	213	98	167

資料：契約課