越谷市行政機構図（令和7年4月1日）

２２部７９課

- 市　長
  - 副　市　長
    - 危機管理監
      - 危機管理室
    - 市長公室
      - 秘書課
      - 行政デジタル推進課
      - 広報シティプロモーション課
      - 人権・男女共同参画推進課
        - 男女共同参画支援センター
    - 総合政策部
      - 政策課
        - まちづくり拠点整備推進室
      - 南越谷にぎわい推進室
    - 行財政部
      - 財政課
      - 行政管理課
      - 公共施設マネジメント推進課
      - 市民税課
      - 資産税課
      - 収納課
    - 総務部
      - 法務課
      - 総務課
        - 情報公開センター
      - 人事課
      - 安全衛生管理課
      - 契約課
      - 工事検査課
      - 庁舎管理課
    - 市民協働部
      - 市民活動支援課
        - 地区センター（13ヵ所）
        - 市民会館（2館）
        - 交流館（7館）
        - 市民活動支援センター
      - くらし安心課
        - 消費生活センター
      - 市民課
        - パスポートセンター
        - 斎場
      - 北部出張所
      - 南部出張所
    - 福祉部
      - 福祉総務課
      - 生活福祉課
      - 障害福祉課
        - しらこばと
        - こばと館
    - 地域共生部
      - 地域共生推進課
        - ねんりんピック推進室
        - けやき荘
        - くすのき荘
        - ゆりのき荘
        - ひのき荘
      - 地域包括ケア課
      - 介護保険課
    - 子ども家庭部
      - 子ども施策推進課
      - 子ども福祉課
        - 児童発達支援センター
      - こども家庭センター
      - 保育入所課
      - 保育施設課
        - 保育所（17ヵ所）
      - 青少年課
        - 児童館コスモス
        - 児童館ヒマワリ
        - 学童保育室（29か所※公設）

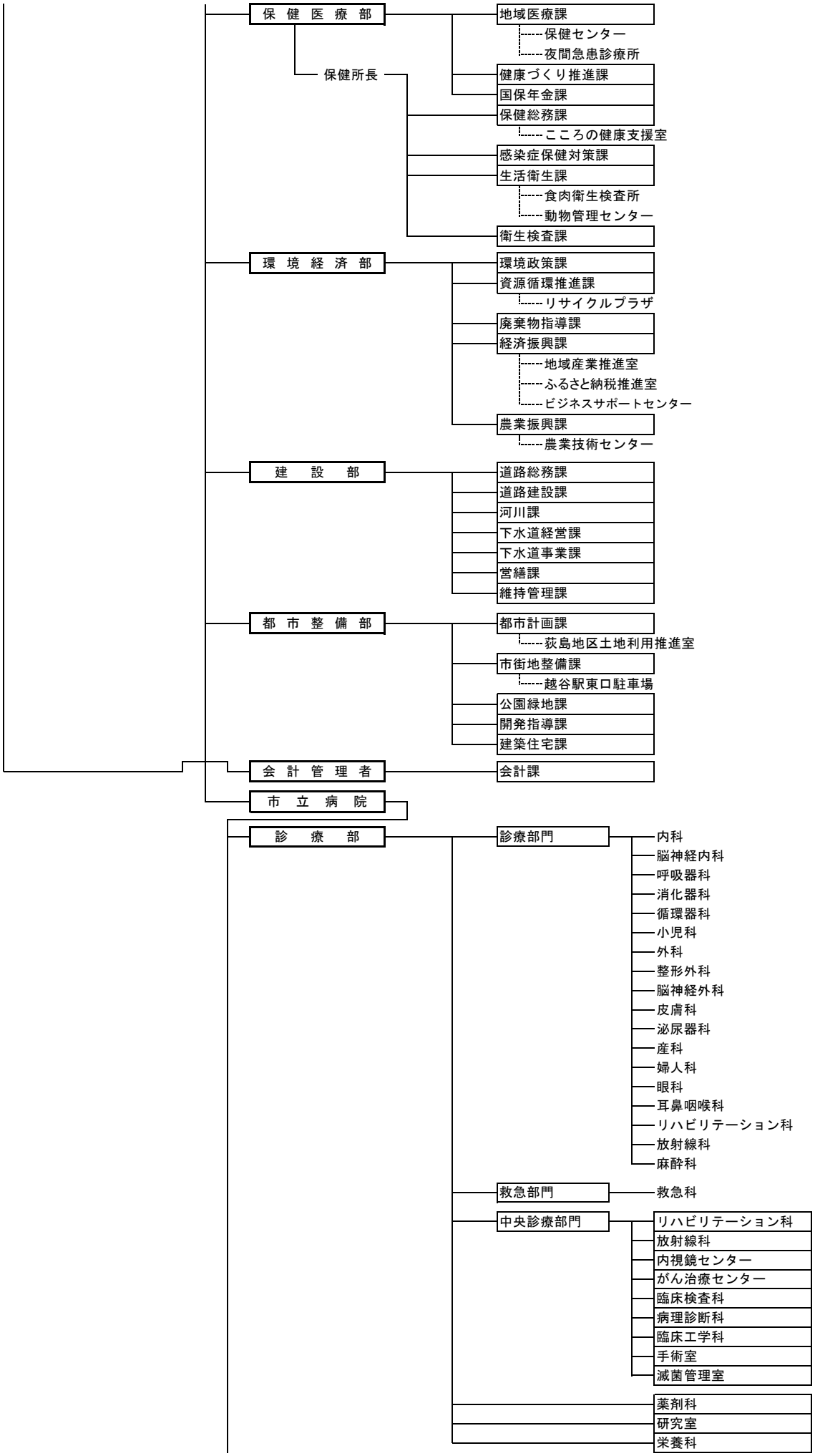
保健医療部
保健所長
地域医療課
保健センター
夜間急患診療所
健康づくり推進課
国保年金課
保健総務課
こころの健康支援室
感染症保健対策課
生活衛生課
食肉衛生検査所
動物管理センター
衛生検査課
環境経済部
環境政策課
資源循環推進課
リサイクルプラザ
廃棄物指導課
経済振興課
地域産業推進室
ふるさと納税推進室
ビジネスサポートセンター
農業振興課
農業技術センター
建設部
道路総務課
道路建設課
河川課
下水道経営課
下水道事業課
営繕課
維持管理課
都市整備部
都市計画課
荻島地区土地利用推進室
市街地整備課
越谷駅東口駐車場
公園緑地課
開発指導課
建築住宅課
会計管理者
会計課
市立病院
診療部
診療部門
内科
脳神経内科
呼吸器科
消化器科
循環器科
小児科
外科
整形外科
脳神経外科
皮膚科
泌尿器科
産科
婦人科
眼科
耳鼻咽喉科
リハビリテーション科
放射線科
麻酔科
救急部門
救急科
中央診療部門
リハビリテーション科
放射線科
内視鏡センター
がん治療センター
臨床検査科
病理診断科
臨床工学科
手術室
滅菌管理室
薬剤科
研究室
栄養科

- 看護部
- 事務部
  - 庶務課
  - 経営企画課
  - 医事課
- 消防局
  - 消防総務課
  - 予防課
  - 警防課
  - 救急課
  - 指令課
  - 消防署
    - 谷中分署
    - 蒲生分署
    - 間久里分署
    - 大相模分署
    - 大袋分署

- 市議会
  - 事務局
    - 議事課
- 教育委員会
  - 事務局
    - 教育総務部
      - 教育総務課
      - 生涯学習課
        - 公民館（13館）
        - 科学技術体験センター
        - 日本文化伝承の館
        - 保存民家
        - 旧東方村中村家住宅
        - 越谷コミュニティセンター
      - スポーツ振興課
        - 体育館（5館）
        - 屋外体育施設
        - 市民プール
      - 図書館
    - 学校教育部
      - 学校管理課
      - 学務課
        - 小中一貫校整備室
      - 指導課
      - 給食課
        - 第一学校給食センター
        - 第二学校給食センター
        - 第三学校給食センター
      - 教育センター
      - 小学校（29校）
      - 中学校（15校）
- 選挙管理委員会
  - 事務局
- 監査委員
  - 事務局
    - 監査課
- 公平委員会
  - 事務局
- 農業委員会
  - 事務局
- 固定資産評価審査委員会

- 土地開発公社
  - 事務局
- 越谷・松伏水道企業団
  - 事務局
    - 総務課
      - 庶務担当
      - 経営企画担当
    - お客さま課
      - 料金担当
      - 収納担当
      - 検針担当
    - 施設課
      - 計画工務担当
      - 維持管理担当
      - 給水装置担当
    - 配水管理課
      - 配水管理担当
      - 水質担当
      - 工事検査担当
- 東埼玉資源環境組合
  - 事務局
    - 計画課
      - 計画財政担当
      - 広報広聴担当
      - 建設準備室
    - 総務課
      - 庶務担当
      - 情報公開担当
      - 営繕担当
    - 第一工場業務課
      - 運転業務担当
      - リサイクル担当
    - 第二工場業務課
      - 運転業務担当
- 東埼玉資源環境組合議会
  - 事務局